さんすう ねんおし プリント

組	番	名前

16 体積（大きな体積）

1 右のような大きな直方体の体積の表し方を考えます。
次の□にあてはまる数やことばを書きましょう。

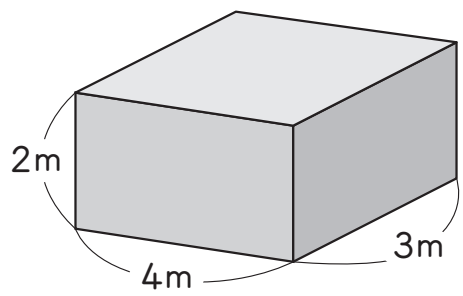

① 1辺が1mの立方体と同じ体積を［　　］と書き，
［　　］といいます。

② 1辺が1mの立方体で，この直方体と同じ形を作ると，
立方体の数は［　　］×［　　］×［　　］で求められます。

③ この直方体の体積は，1m^3の立方体が［　　］個と等しく，［　　］m^3です。

2 次の□にあてはまる数を書きましょう。

【例】 3m^3 = ［　　］cm^3　　3 0 0 0 0 0 0
たての分 横の分 高さの分

1m = 100cmだから
100の3つ分00を
書くよ。

① 11000000cm^3 = ［　　］m^3　　11~~000000~~ → ~~00~~を3つ分バツにする。

② 4m^3 = ［　　］cm^3

③ 8000000cm^3 = ［　　］m^3

④ 2.3m^3 = ［　　］

⑤ 6500000cm^3 = ［　　］m^3

3 図の体積は，何m^3でしょうか。また何cm^3になるでしょうか。

① （立方体）

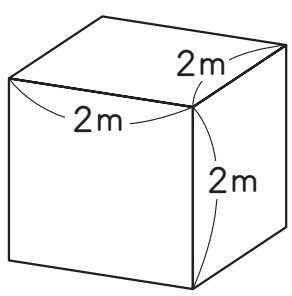

式

答え（　　）

② （直方体）

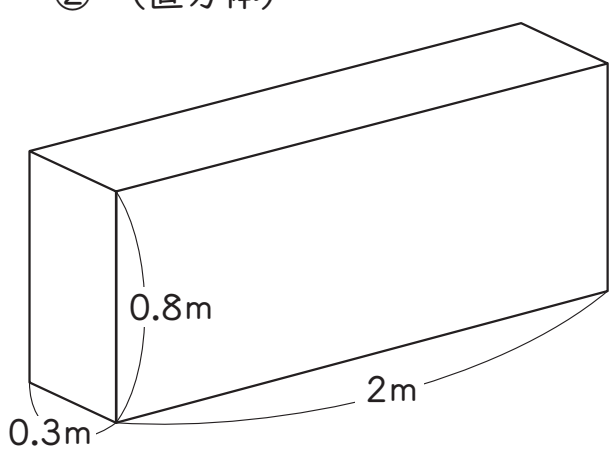

式

答え（　　）
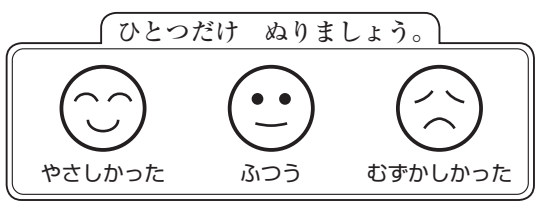
ひとつだけ　ぬりましょう。